JPJ FOREST

FARMA®

Vyvážecí vleky FARMA od JPJ Forest, s.r.o.

Vyvážecí vleky | Hydraulické ruky | Drapáky, hlavice a hydraulické nářadí | Ostatní příslušenství

Profesionální švédské stroje s 30letou tradicí. Na všechny námi nabízené vyvážecí vleky FARMA poskytujeme **záruku 2 roky a 20 let na dodání náhradních dílů**.

O značce

FARMA – více než 30 let kvality

FARMA je švédská značka lesnické techniky a lesních strojů vyvinutých pro profesionální použití.

- Záruka kvality použitím originální **švédské oceli SSAB** (**Domex®, Strenx™, Hardox®**)
- Hydraulické a pneumatické komponenty renomovaných evropských výrobců
- **20 let záruka** na dodání náhradních dílů
- **Velká skladová zásoba náhradních dílů přímo v ČR**
- **Mobilní servis**
- **Nejprodávanější** traktorové vyvážečky ve Skandinávii
- **Nejširší nabídka příslušenství na trhu**

Výroba

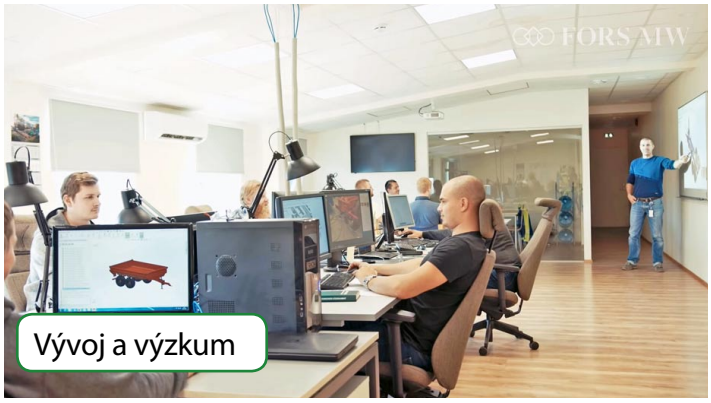

Vývoj a výzkum

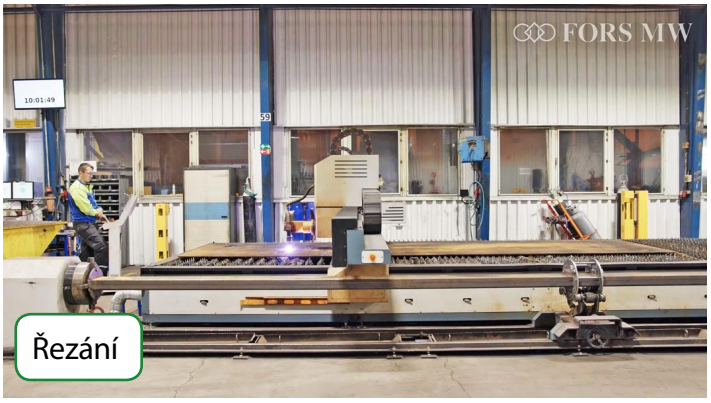

Řezání

Ohýbání

Svařování

Kontrola kvality

Brokování

JPJ Forest, s.r.o. | Ústí 78 | Stará Paka 507 91
tel.: +420 773 202 321 | info@jpjforest.cz | info@jpjforest.sk

Chemické čištění a lakování

Portálové CNC obrábění

Kompletace

Výstupní kontrola

Servis

Záruční a pozáruční servis

Sestavení vyvážecího vleku na míru

Mobilní servis

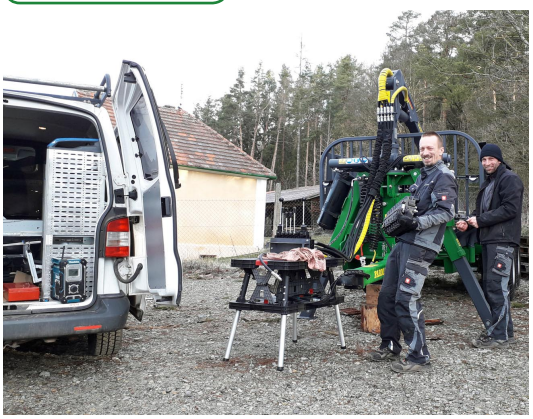

Sklad náhradních dílů

Mnoho strojů skladem

JPJ Forest, s.r.o. | Ústí 78 | Stará Paka 507 91
tel.: +420 773 202 321 | info@jpjforest.cz | info@jpjforest.sk

Vleky s nosností 6-9 tun

Vleky s nosností 6-9 tun

- Mnoho strojů skladem
- **Záruka 2 ROKY**
- Více než 30 let zkušeností s výrobou a vývojem
- **Záruka 20 let na dodání náhradních dílů**
- Konstruováno z originální švédské oceli SSAB (Domex®, Strenx™, Hardox®)
- **Mobilní servis, velká skladová zásoba náhradních dílů přímo v ČR**

JPJ Forest, s.r.o. | Ústí 78 | Stará Paka 507 91
tel.: +420 773 202 321 | info@jpjforest.cz | info@jpjforest.sk

Vleky s nosností 10-14 tun

Vleky s nosností 10-12 tun

- Kategorie nabízí 5 podvozků a 4 typy hydraulických ruk
- **Záruka 2 ROKY**
- Více než 30 let zkušeností s výrobou a vývojem
- **Záruka 20 let na dodání náhradních dílů**
- Konstruováno z originální švédské oceli SSAB (Domex®, Strenx™, Hardox®)
- **Mobilní servis, velká skladová zásoba náhradních dílů přímo v ČR**

JPJ Forest, s.r.o. | Ústí 78 | Stará Paka 507 91
tel.: +420 773 202 321 | info@jpjforest.cz | info@jpjforest.sk

Hydraulické ruky Farma

- **Hydraulické ruky s dosahem 3,8 – 4,2 – 4,6 – 5,0 – 5,1 – 5,3 – 6,3 – 6,7 – 7 a 8,5 metrů**
- Mobilní servis, sklad náhradních dílů
- Možnost připojení do 3-bodu
- Vhodné pro stacionární použití – pohon elektrohydraulickou jednotkou
- Absolutní špička – vysoké zvedací síly, extrémně odolné
- Konstruováno z originální švédské oceli SSAB (Domex®, Strenx™, Hardox®)
- **Mnoho ruk skladem**

JPJ Forest, s.r.o. | Ústí 78 | Stará Paka 507 91
tel.: +420 773 202 321 | info@jpjforest.cz | info@jpjforest.sk

FARMA

FORS MW

Rám pro uchycení hydraulické ruky od 3-bodu

Rám pro uchycení hydraulické ruky od 3-bodu, malý - výsuvné nohy (100919)

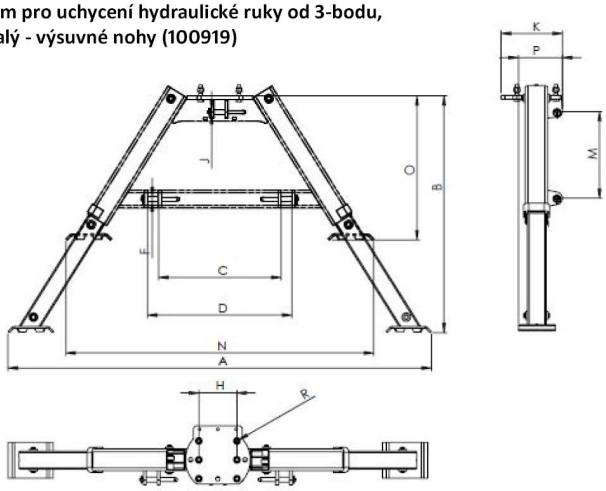

Rám pro uchycení hydraulické ruky od 3-bodu, střední - výsuvné nohy (100918)

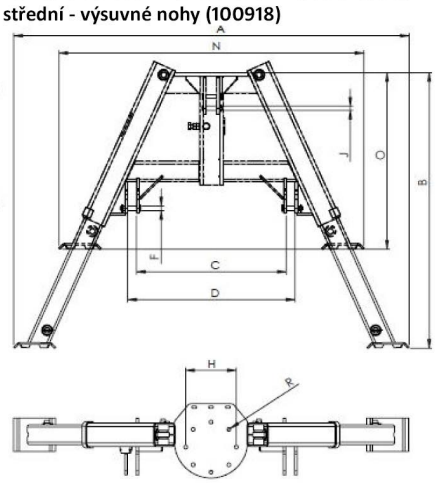

Rám pro uchycení hydraulické ruky od 3-bodu výklopné nohy, CAT 2 (100917)

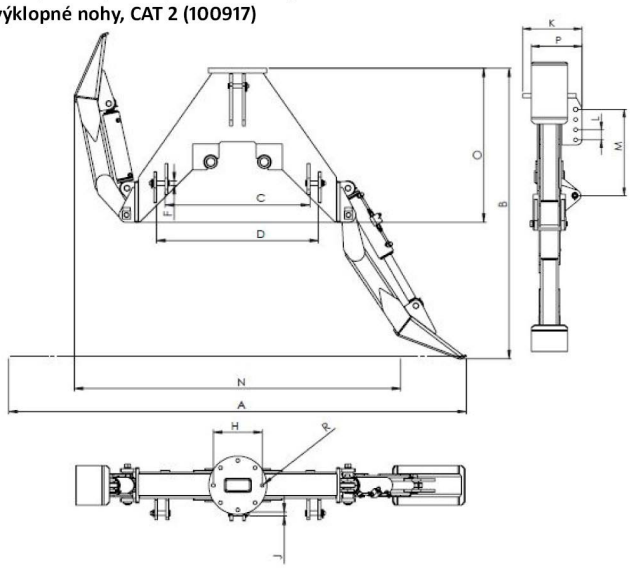

Rám pro uchycení hydraulické ruky od 3-bodu výklopné nohy, CAT 2/3 (100937)

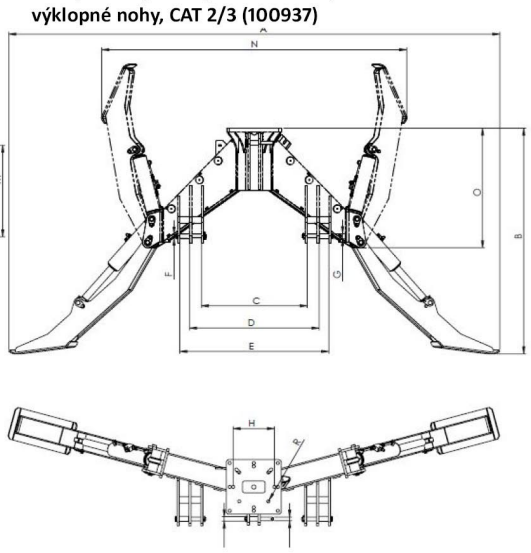

	A	B	C	D	E	F	G	H	I	J	K	L	M	N	O	P	R	kg	kompatibilní s
malý (100919)	2 315	1 305	670	790	-	28	-	210	-	25	330	-	480	1 685	795	240	24	150	FARMA C3,8; C4,2
střední (100918)	2 345	1 645	890	990	-	28	-	300	-	25	445	70(1x)	740	1 780	1 020	350	22	265	FARMA C4,6; C5,1; C5,3; C6,3
výklopné nohy CAT 2 (100917)	2 785	1 780 or 1 940	880 or 640	985 or 945	-	28	-	300	-	25	395	70(3x)	595 or 580	1 985	945 or 1 100	340	22	320	FARMA C5,3; C6,3
výklopné nohy CAT 2/3 (100937)	3 580	1 655	770	945	1 085	28	37	300	32	25	865	70(x2)	685	2 225	880	685	22	415	FARMA C6,7; C7,0; C8,5

JPJ Forest, s.r.o. | Ústí 78 | Stará Paka 507 91
tel.: +420 773 202 321 | info@jpjforest.cz | info@jpjforest.sk

Hydraulické rozvaděče

Dálkové ovládání hydraulické ruky

Dálkové ovládání hydraulické ruky bez jakéhokoliv zapojení hydraulických hadic. Jediné hydraulické vedení mezi traktorem a přívěsem je tlaková a vratná hadice. Ovládání výrobce Scanreco, hydraulický rozvaděč Parker Hannifin.

Profesionální rozvaděč pro inteligentní sdílení průtoku oleje

Ventily tohoto rozvaděče směřují hydraulický olej přesně tam, kde je to třeba (místo toho, aby použily „nejjednodušší cestu“). Rozvaděč je ovládán mini joysticky, které zajišťují proporcionální ovládání všech funkcí. Lze dodat i s loketními opěrkami. Tento rozvaděč má velmi rozsáhlé možnosti nastavení.

Proporcionální elektrohydraulické ovládání joysticky

Funkce jeřábu jsou řízeny proporcionálně pomocí dvou joysticků. Řídící ventily jsou umístěné bezpečně v ochranném boxu na hydraulické ruce (k tomuto ovládání nevedou žádné hydraulické hadice). Funkce rozvaděče (rychlost pohybu, náběhy funkcí, …) lze nastavit dle potřeb každého operátora.

Hydraulické servo ovládání

Ovládání joysticky s elektrohydraulickými funkcemi systémem nízkotlakého serva.

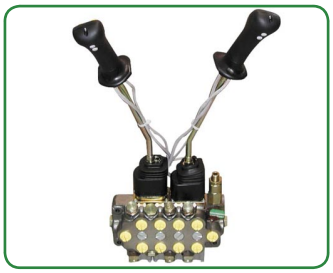

Elektrohydraulické ovládání

Díky nízké hmotnosti a příznivé ceně se jedná o jeden z nejoblíbenějších ovladačů hydraulického rozvaděče. Hlavní funkce hydraulické ruky jsou ovládány pomocí 2 hlavních pák, vedlejší funkce (podpěrné nohy, drapák, teleskopické prodloužení) jsou ovládány tlačítky.

2 – pákový hydraulický rozvaděč, ovládání v ose XY

Hydraulický rozvaděč s křížovým ovládáním nabízí Farma ve dvou variantách – 2 hlavní + 4 vedlejší páky pro hydraulické ruky s teleskopickým prodloužením a 2 hlavní a 3 vedlejší páky pro hydraulické ruky bez teleskopického prodloužení.

2 – pákový hydraulický rozvaděč, ovládání v ose XYZ

2 – pákový hydraulický rozvaděč s ovládání v ose XYZ.

Pákové ovladače

Na výběr jsou varianty 5, 6, 7 nebo 8 – pákový ovladač.

JPJ Forest, s.r.o. | Ústí 78 | Stará Paka 507 91
tel.: +420 773 202 321 | info@jpjforest.cz | info@jpjforest.sk

Drapáky, kleště a hydraulické nářadí

JPJ FOREST FARMA®

- **Nové modely kleští druhé generace** – širší, robustnější, více vyztužená
- **Uložení čepů v bronzových pouzdrech**
- Vyrobeno z vysokopevnostních ocelí **Domex®, Strenx™, Hardox®**
- Maximální využití rozevření
- Geometrie drapáků uzpůsobena k max. využití celkového rozevření kleští

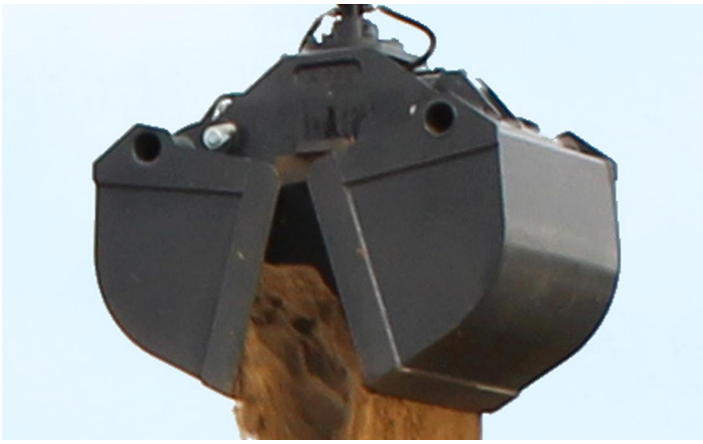

Lesnický drapák FARMA 0,12

Max. rozevření	87,5 cm
Obsah kleští	0,12 m²
Hmotnost	53 kg
Otvor pro rotátor	49 mm
Přítlačná síla	6,3 kN
Nosnost	1 000 kg
Pracovní tlak	17,5 Mpa

Lesnický drapák FARMA 0,16

Max. rozevření	104,5 cm
Obsah kleští	0,16 m²
Hmotnost	70 kg
Otvor pro rotátor	49 mm
Přítlačná síla	7,0 kN
Nosnost	1 000 kg
Pracovní tlak	17,5 Mpa

Lesnický drapák FARMA 0,20

Max. rozevření	125,5 cm
Obsah kleští	0,20 m²
Hmotnost	115 kg
Otvor pro rotátor	49/59 mm
Přítlačná síla	8,25 kN
Nosnost	1 500 kg
Pracovní tlak	17,5 Mpa

Lesnický drapák FARMA 0,24

Max. rozevření	127,5 cm
Obsah kleští	0,24 m²
Hmotnost	145 kg
Otvor pro rotátor	49/59 mm
Přítlačná síla	11 kN
Nosnost	2 000 kg
Pracovní tlak	21 Mpa

JPJ Forest, s.r.o. | Ústí 78 | Stará Paka 507 91
tel.: +420 773 202 321 | info@jpjforest.cz | info@jpjforest.sk

Ostatní příslušenství

- **Nejširší nabídka příslušenství na trhu**
- **Sestavení vyvážecího vleku přesně dle potřeby**
- Hydraulické a pneumatické komponenty renomovaných evropských výrobců
- Záruka kvality použitím originální švédské oceli SSAB (Domex®, Strenx™, Hardox®)

4WD pohony kol

Hydraulické navijáky

Mnoho rozměrů a dezénů

Ovládání na oji přívěsu

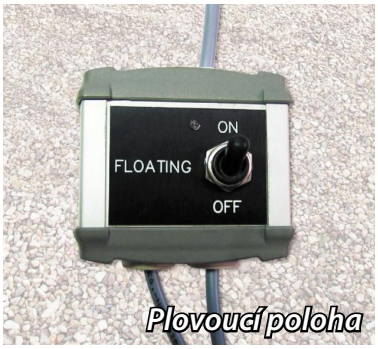

Plovoucí poloha

Pracovní světlo

Samostatné okruhy

Tlumič pohybů

Vana na klest

Odnímatelná korba

Výklopná světla

Zvýšitelný ochranný štít

.....a mnohem více!

JPJ Forest, s.r.o. | Ústí 78 | Stará Paka 507 91
tel.: +420 773 202 321 | info@jpjforest.cz | info@jpjforest.sk

Klešťák Farma

Speciálně vyvinuté kleště na dřevo pro uchycení do 3 – bodu traktoru. Kleště jsou určeny pro manipulaci a přibližování dříví z těžko dostupných míst a jsou uzpůsobeny i pro tažení dřeva, což je pohyb, který se pro běžně dodávané kleště na dřevo nedoporučuje. Klešťák Farma je vhodný pro malé a střední traktory.

Kleště na dřevo Farma pro uchycení do 3 – bodu traktoru je **možné dodat ve 3 variantách:**

1. Teleskopické rameno ovládané manuálně, ovládání otoče manuálně
2. Teleskopické rameno ovládané manuálně, ovládání otoče hydraulicky
3. Teleskopické rameno ovládané hydraulicky, ovládání otoče hydraulicky

Pro další usnadnění práce a pro efektivnější přiblížení dříví je možné klešťák vybavit i dálkově ovládaným hydraulickým navijákem Farma RW 600 s délkou lana 30 metrů a tažnou silou 600 kg.

Rampovač pro čelní nakladače Farma LL100

Rampovač Farma je určený pro manipulaci s kulatinou a kmeny o průměru do 50 cm, kdy uchopení je možné i mimo těžiště pomocí přidržovacího prstu. Nosnost rampovače je maximálně 1 500 kg – nosnost samozřejmě závisí i na únosnosti přední nápravy traktoru.

Čelní rampovač lze volitelně vybavit dálkově ovládaným hydraulickým navijákem Farma RW 600 s tažnou silou 600 kg a délkou lana 30 metrů.

Rampovač Farma je vhodný pro instalaci na všechny typy traktorů s čelními nakladači, pro teleskopické manipulátory, kolové nakladače a další stroje. K rampovači lze dodat adaptér uchycení **EURO, TRIMA** nebo **SKIDSTEER**.

Nejčastější spojení

Hydraulická ruka Farma C 6,3 a LKT

LKT a vyvážecí vlek Farma CT 7,0 – 10 G2

Traktor Zetor + vyvážečka dřeva Farma CT 6,3-9

Zetor 7245 a traktorová vyvážečka Farma, nosnost 6 tun

Hydraulická ruka, dosah 7 m, uchycení do 3 bodu a traktor New Holland

Hydraulická ruka Farma C 7,0 G2 a traktor Zetor 7245

JPJ Forest, s.r.o. | Ústí 78 | Stará Paka 507 91
tel.: +420 773 202 321 | info@jpjforest.cz | info@jpjforest.sk